Karta produktu "08000-78025|"

Drążek na ubrania C+P z 3 przesuwnymi haczykami

Wytrzymaly drazek na ubrania wykonany z owalnego profilu, z 3 haczykami przesuwnymi bez mozliwosci przekrecenia., Classic PLUS, Wymiary (W x S x G): 74 x 250 x 15 mm

Grupa produktów: drążek
Seria: Seria Classic PLUS
Seria: Seria Evolo PLUS

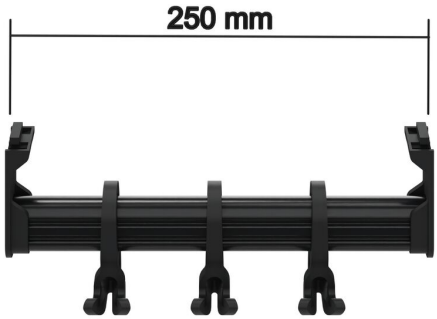

22,00 zł*

*Cena katalogowa bez VAT plus koszty wysyłki

C + P GmbH & Co. KG
Niederlassung Breidenbach
Boxbachstraße 1
35236 Breidenbach
Numer identyfikacyjny VAT:
DE150325774

Kontakt:
Telefon: +49 6465 919-0
Fax: +49 6465 919-200
E-mail: shop@cp.de

„Niemiecka jakość"
od lidera rynku

Koncepcja kolorystyczna

Dzięki nowej koncepcji kolorystycznej nie tylko prezentujemy aktualne i atrakcyjne odcienie pasujące do każdego otoczenia, ale także znacznie uprościliśmy system dopłat za kolory. Nie będzie on jednak zbyt często potrzebny, ponieważ od teraz oferujemy 144 kolory i kombinacje kolorów bez dodatkowych opłat.

Systemy zamykania

Jeden dla wszystkich? To już przeszłość. Rozwiązania systemowe zamykania firmy C+P są tak różnorodne, jak dzisiejsze zastosowania. Chętnie doradzimy Państwu w zakresie możliwości dostosowanych do konkretnego obiektu.

Wyposażenie dodatkowe

Chcesz uzyskać maksymalną funkcjonalność swojej szafki ubraniowej lub szafy stalowej? W C + P czeka na Ciebie bogaty asortyment różnorodnych elementów wyposażenia dodatkowego.

Zaufanie jest dobre, ale...

kontrola jest lepsza. Przynajmniej jeśli chodzi o zapewnienie jakości. Właśnie dlatego zarówno nasze procesy produkcyjne, jak i same produkty C+P podlegają niezwykle rygorystycznemu systemowi zarządzania jakością, który opiera się zasadniczo na dwóch kolumnach: naszym własnym laboratorium kontrolnym z jednej strony oraz regularnych zewnętrznych przeglądach i kontrolach z drugiej strony.

DMSZ zertifiziert nach ISO 9001 QM 00945

DMSZ zertifiziert nach ISO 50001 EnM 00945

DMSZ zertifiziert nach ISO 14001 UM 00945

DMSZ zertifiziert nach ISO 9001 QM 00945

TÜV Thüringen GS geprüfte Sicherheit

Wiele naszych produktów posiada certyfikat TÜV Thüringen GS. Na życzenie chętnie prześlemy Państwu kopie odpowiednich certyfikatów.

Hessisches Präqualifikationsregister Zertifikat HPQR Auftragsberatungsstelle Hessen e.V.

SILVER | Top 15% ecovadis Sustainability Rating FEB 2024

C + P GmbH & Co. KG
Niederlassung Breidenbach
Boxbachstraße 1
35236 Breidenbach
Numer identyfikacyjny VAT:
DE150325774

Kontakt:
Telefon: +49 6465 919-0
Fax: +49 6465 919-200
E-mail: shop@cp.de

„Niemiecka jakość" od lidera rynku